# Paranchi manuali a leva
Lever hoists

KITO

**SERIE KL**
Con portate fino a 9 t

KL SERIES
WLL up to 9 t

## CARATTERISTICHE
SPECIFICATION

Kito's innovative engineering has produced the new L5 lever block hoist much smaller and lighter.
Safety, operability and ruggedness are the top priorities so that the new lever blocks perform well in the toughest field conditions.
Designed for all the applications in the professional field such as transportation, bridge, general construction, civil engineering, shipbuilding and forestry.
The free chain adjusting mechanism greatly improves the working efficiency.

La tecnologia Kito ha prodotto il nuovo paranco a leva KL ancora più leggero e compatto rispetto ai modelli precedenti.
Sicurezza, operatività e affidabilità sono state le priorità scelte per avere i migliori risultati nelle condizioni di lavoro più difficili.
Indicati per applicazioni industriali quali i trasporti, costruzioni di ponti o meccaniche in genere, cantieri navali e applicazioni forestali.

# Paranchi manuali a leva
Lever hoists

KITO

**SERIE KL**
Con portate fino a 9 t

KL SERIES
WLL up to 9 t



## COMPONENTI
COMPONENTS

**Struttura robusta:** l'acciaio di qualità ad alta resistenza, il particolare trattamento di indurimento su tutti gli elementi portanti e lo spessore dei particolari ha prodotto una struttura estremamente forte e robusta.
**High strength frame:** high grade alloy steel with solid construction, a patended induction hardening process on the load supporting parts, and increased material thickness produces an extremely strong and rigid frame.

**Freno:** il freno è protetto da un coperchio solido e stagno che impedisce l'ingresso di polvere, acqua o altri corpi estranei. Il meccanismo frenante di tipo a secco con dischi frizione di materiale privo di amianto e resistente all'umidità, ha un elevatissimo potere frenante. Quando si interrompe l'azionamento della leva, il freno interviene istantaneamente e trattiene il carico con sicurezza . Quando il carico viene rilasciato, l'azionamento sulla leva è dolce e leggero.
**Reliable brake:** the brake is protected in a brake cover against dust, water or other elements. The brake design incorporating two moisture resistant and asbestos free brake pads delivers great performances. When the handle lever is stopped, the brake suddenly hold the load securely.

**Catena:** di acciaio di alta qualità ad alta resistenza, zincata elettroliticamente per resistere alla corrosione e all'usura.
**Chain:** high quality resistant alloy steel, electrogalvanized against corrosion and wear.

**Ganci:** i ganci sono costruiti con acciaio ad alta resistenza consentendo, nei modelli da 2,5t a 9 t, di utilizzare ganci più piccoli e leggeri.
In caso di sovraccarico, l'acciaio di qualità impiegato permette che il gancio si deformi gradualmente senza rotture improvvise. La sicurezza è realizzata in lamiera spessa con una scanalatura che si innesta sulla punta del gancio.
**Hooks:** hooks are forged from high strenght alloy steel allowing the larger capacities (2,5t - 9t) to use hooks that are smaller and lighter. In case of overloading, the quality steel makes the hook deform smoothly instead of suddenly breaking. Thicker material makes the latch stronger, and engagement with the tip of the hook creates secure closure.

Gancio STD
STD hook

Su richiesta ganci per cantieri navali
Upon demand hooks for shipyard

**Bozzello:** munito di protezione che evita danneggiamenti al dispositivo di aggancio della catena.
**Bottom yoke with protecting guard:** features a guard protecting the chain pin and nut from damage, enhancing safety.

**Leva di comando:** la nuova forma e lo spessore superiore rendono la leva di comando ancora migliore.
**Lever handle:** a new shape and thicker material creates a very strong lever handle.

**Dispositivo scorrimento libero della catena:** l'operazione di sgancio per lo scorrimento libero della catena ed il riaggancio si realizzano facilmente con la semplice rotazione della manopola. Il design costruttivo impedisce l'involontario inserimento del dispositivo con il carico applicato.
**Free chain adjusting mechanism:** use the free knob to quickly and easily adjust the chain. Unique design safeguards against inadvertent freewheeling under load.

# Paranchi manuali a leva
Lever hoists

KITO

## SERIE KL
Con portate fino a 9 t

KL SERIES
WLL up to 9 t

## DATI TECNICI
TECHNICAL DATA

| Portata WLL t | Tipo Type | Corsa gancio STD Std lift m | Sforzo sulla leva a pieno carico Hand pull to lift full load Kg | Carico di prova Test load t | Catena di carico Load chain Diametro x tiri Diameter x falls mm | n° | Peso netto* Net weight* Kg | Peso per ogni metro addizionale di catena Weight for additional one meter of chain Kg |
|---|---|---|---|---|---|---|---|---|
| 0,8 | KL 80 | 1,5 | 29 | 1,2 | 5,6 | 1 | 5,7 | 0,7 |
| 1 | KL 100 | 1,5 | 36 | 1,5 | 5,6 | 1 | 5,9 | 0,7 |
| 1,6 | KL 160 | 1,5 | 34 | 2,4 | 7,1 | 1 | 8,0 | 1,1 |
| 2,5 | KL 250 | 1,5 | 37 | 3,8 | 8,8 | 1 | 11,2 | 1,7 |
| 3,2 | KL 320 | 1,5 | 37 | 4,8 | 10 | 1 | 15,0 | 2,3 |
| 6,3 | KL 630 | 1,5 | 38 | 7,9 | 10 | 2 | 26,0 | 4,7 |
| 9 | KL 900 | 1,5 | 39 | 11,3 | 10 | 3 | 40,0 | 7,0 |

* Con corsa gancio standard.
* Std lift.

| Portata WLL t | Tipo Type | Dimensioni Dimensions C mm | a mm | b mm | D mm | e mm | g mm | s mm | t mm |
|---|---|---|---|---|---|---|---|---|---|
| 0,8 | KL 80 | 280 | 144 | 119 | 245 | 97 | 23,5 | 35,5 | 14,0 |
| 1 | KL 100 | 300 | 144 | 119 | 245 | 97 | 29,0 | 42,5 | 15,0 |
| 1,6 | KL 160 | 335 | 159 | 126 | 265 | 100 | 32,0 | 42,5 | 19,0 |
| 2,5 | KL 250 | 375 | 173 | 150 | 265 | 102 | 36,5 | 47,0 | 21,0 |
| 3,2 | KL 320 | 395 | 190 | 159 | 415 | 112 | 39,0 | 50,0 | 24,5 |
| 6,3 | KL 630 | 540 | 190 | 217 | 415 | 112 | 50,0 | 60,0 | 34,0 |
| 9 | KL 900 | 680 | 190 | 304 | 415 | 112 | 72,5 | 85,0 | 41,5 |

**KL 80÷320**

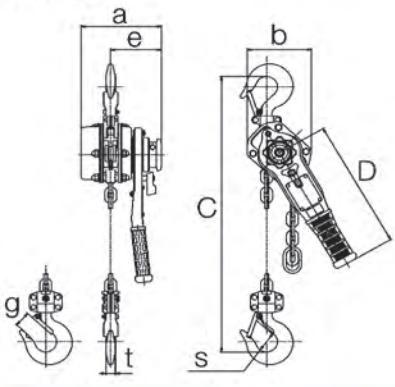


**KL 630**

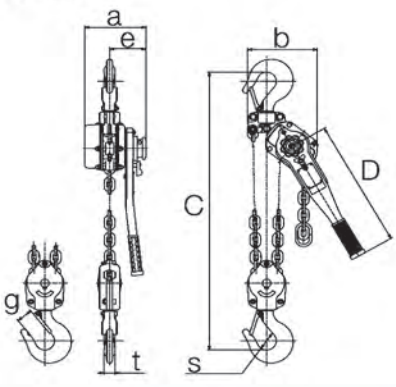


**KL 900**

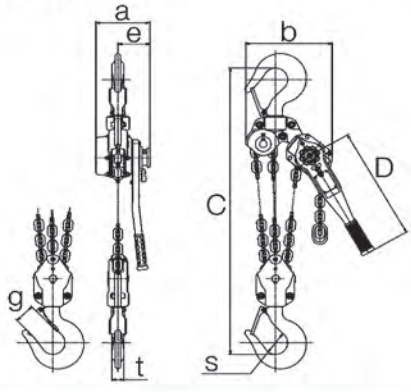


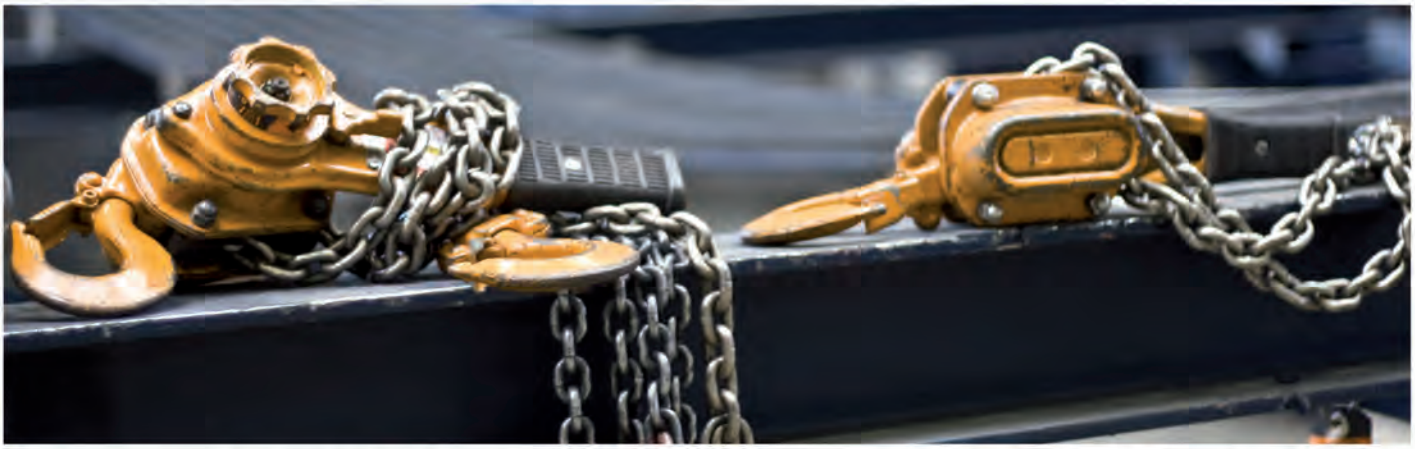

## LIMITATORE DI CARICO (OPTION)
### OVERLOAD LIMITER (OPTION)

The overload limiter prevents the hoist from excessive overload lifting.
In the event of overloading, the device activated and the lever slips. It is a device to improve operator's safety and hoist's durability.

Il limitatore di carico impedisce al paranco di tirare carichi eccessivi.
In caso di sovraccarico, il dispositivo interviene e la leva slitta. È un dispositivo per migliorare la sicurezza dell'operatore e la durata del paranco.